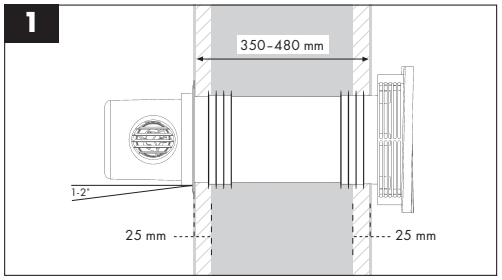
1
350-480 mm
1-2°
25 mm
25 mm

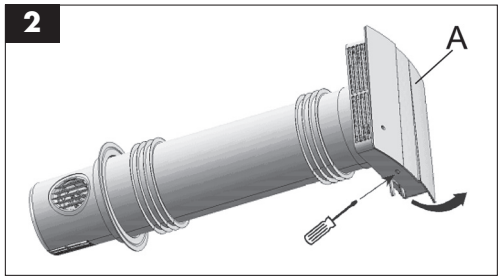
2
A

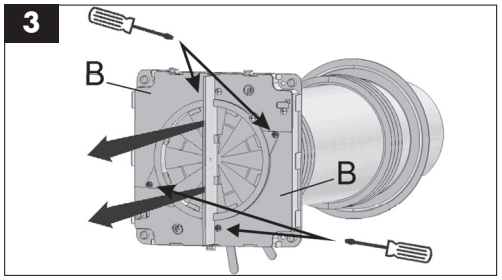
3
B
B

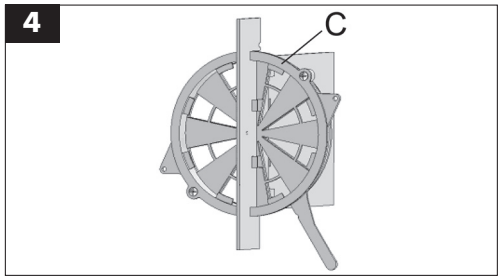
4
C

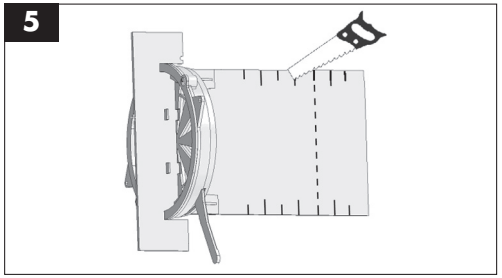
5

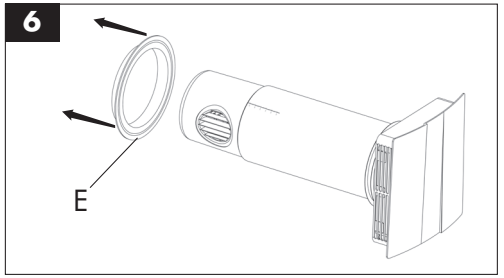
6
E

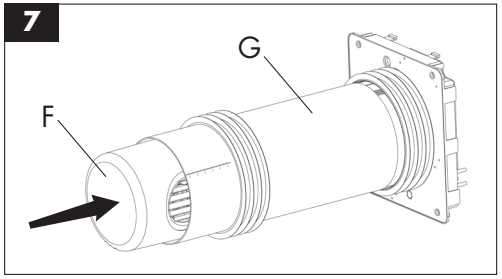
7
G
F

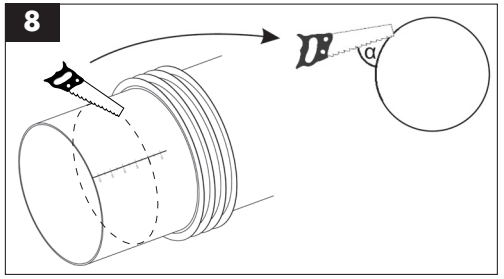
8
α

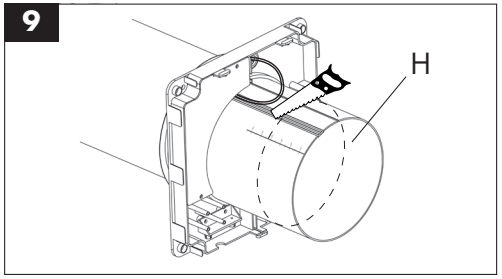
9
H

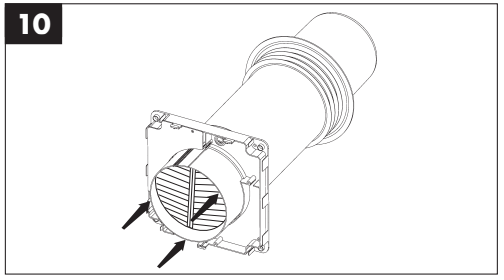
10

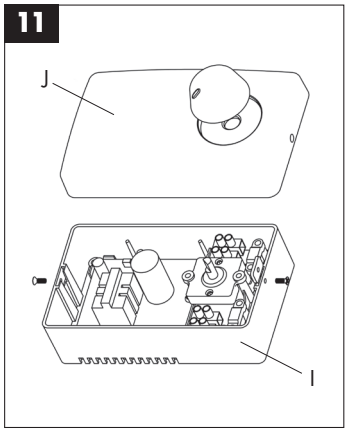
11
J
I

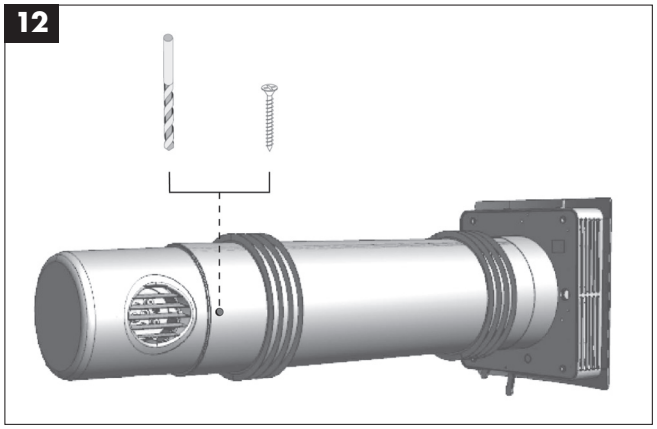
12

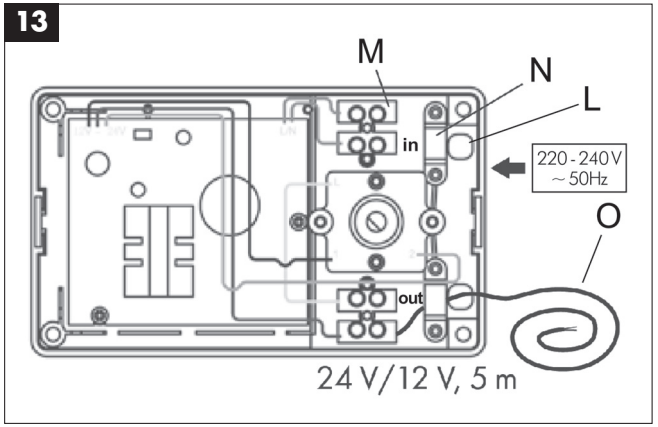
13
M
N
L
in
220-240V
~50Hz
O
out
24 V/12 V, 5 m

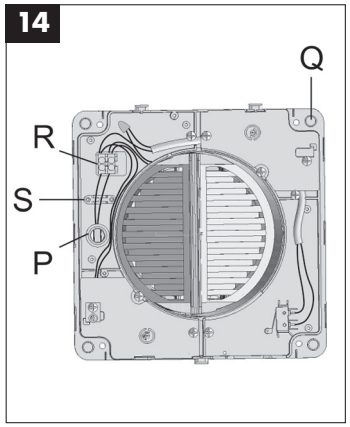
14
Q
R
S
P

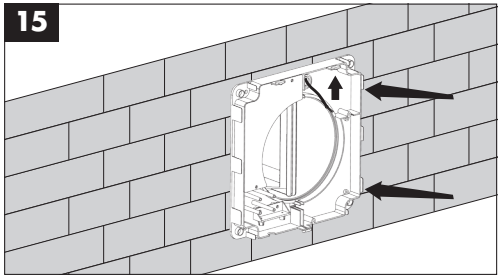
15

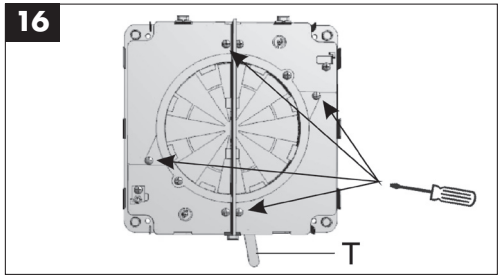
16
T

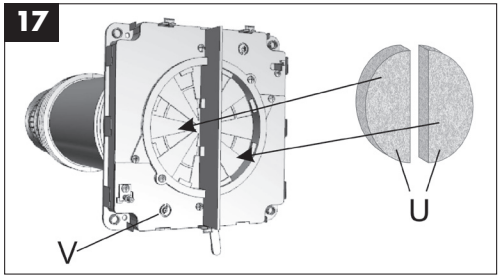
17
U
V

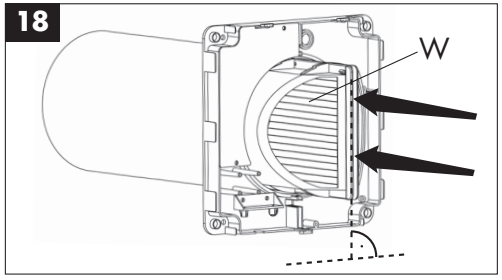
18
W

ПАСПОРТ приточного вентилятора с теплообменником MEnV 150

Инструкция по сборке приточного вентилятора с теплообменником MEnV 150

До начала установки просьба внимательно ознакомиться с настоящей инструкцией.

Внимание:

Все работы должны производиться при отключенной подаче электрического тока. Электрические подключения должны выполняться только специалистом, имеющим соответствующий допуск в соответствии с применимыми инструкциями. Напряжение и электроснабжение должны соответствовать техническим характеристикам прибора. Для монтажа предусмотрен полюсный разделитель тока с контактным отверстием не менее 3 мм. Установка прибора в помещениях с высокой влажностью или в сырых местах должна осуществляться в соответствии с требованиями DIN/VDE 0100 T701. Эксплуатацию данного прибора должны осуществлять только лица, обладающие достаточными знаниями о товаре. Дети и люди с ограниченными способностями должны использовать прибор под присмотром.

A	Передняя панель	L	Кабельный ввод
B	Крышка клеммной колодки	M	Клеммная колодка для подключения к домовым сетям (220-240 В)
C	Перегородка воздушного сепаратора	N	Клемма для включения шнура/кабельный ввод
D	Шкала толщины стенок	O	5-метровый кабель 2 x 0,75 мм2, для подключения теплообменника
E	Стопорное кольцо и пристенный фланец	P	Кабельный вход
F	Наружная крышка	Q	Задняя крышка блока утилизатора отходящего тепла
G	Наружная труба	R	Клеммная колодка 24В (блок утилизатора отходящего тепла)
H	Внутренняя труба	S	Клемма для включения шнура/кабельный ввод
I	Распределительная коробка	T	Рычажный затвор
J	Операционный выключатель	U	Вставной фильтр
K	Крышка корпуса	V	Контрольная лампа
		W	Теплообменник поперечного потока

Настенный монтаж - Подготовка теплообменника

1. Полная толщина наружной стены должна составлять от 350 мм до 480 мм!

Выполнить в стене отверстие диаметром Ø160 мм на расстоянии около 30 см от потолка. Минимальная высота составляет 2.3 метра. Замерьте точную толщину стены _____мм.

2. Используя отвертку, отпустить фиксатор передней панели (A) с внутренней стороны и снять переднюю панель.

3. Удалив четыре винта, снять крышку клеммной колодки (B) и перегородку воздушного сепаратора (C).

4. Снять перегородку воздушного сепаратора (вместе) с фиксатором.

5. Обрезать перегородку воздушного сепаратора с фиксатором до соответствующей толщины стены (мм). Используйте пилу для тонкого пропила. Шкала толщины стенок (D)

должна служить в качестве ориентира. Вы должны быть уверены в том, что разрез параллелен!
6. Удалить стопорное кольцо (E).
7. Сдвинуть наружную крышку (F) через наружную трубу (G) до тех пор, пока не убедитесь в том, что при обрезке пила не повредит наружную крышку. Осторожно! Не повредите кабель!
8. Отметить измеренную толщину стены на трубе и обрезать по длине, используя пилу для тонкого пропила. Для того, чтоб не повредить трубу при отпиливании, рекомендуется производить рез под небольшим углом.
9. Укоротить внутреннюю трубу (H) до размера, соответствующего измеренной толщине стен. Убедитесь, что при укорачивании кабель не был поврежден.
10. Вернуть внутреннюю и внешнюю трубы, вместе с кабелем, в их первоначальные положения.
11. Вернув трубы на место, закрепить винтом обе трубы. Просверлить отверстие диаметром 3 миллиметра в 10 мм от края трубы (смотри Рисунок 12), и зафиксировать винтами 3.5 x 20 мм.

Сборка выключателя
(Запрещена установка выключателя во влажных зонах или в местах, где он может войти в соприкосновение с водой.)
12. Ослабить два винта сбоку распределительной коробки (I), снять крышку выключателя и выключатель (J), а также снять крышку корпуса (K).
13. Если была выполнена открытая проводка, то зона ввода кабеля должна быть открыта.

Обратить особое внимание на схему проводки!!

Схема электрических соединений MEnV 150

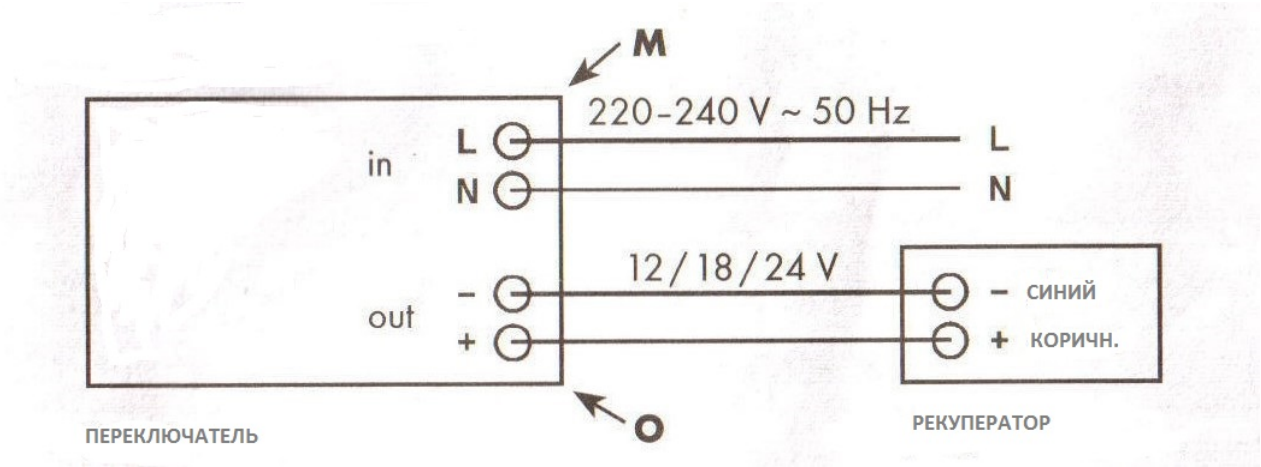

Ввод/вывод in/out
220-240Вольт ~50 Гц

- Отключить подачу тока к соответствующему контуру.
- Подсоединить электрический кабель домашней электросети 220-240Вольт ~50 Гц

(то есть NYM 3 x 1,5м2) к клемме домашней электросети (M) (смотри наклейку). Если Вы используете гибкий кабель, он должен иметь клемму для включения шнура (N).
- Проложить выделенный кабель (O) 24В к отверстию в стене для теплообменника.
- Закрепить распределительную коробку на стене, вернуть на место крышку корпуса и кнопку, и переключить (в положение) 1.

Монтаж теплообменника

14. Продернуть кабель 24В через отверстие для кабеля (P) на опорной плите теплообменника (Q).
15. Используя центровочное резиновое кольцо, продвинуть теплообменник в отверстие в стене, обращая внимание на направление стрелки-указателя вверх (Up). Центровочные резиновые кольца должны заходить в стену приблизительно на 25 мм (Рисунок 2). Заполнить полиуретановой пеной оставшийся промежуток между стеной и внешней трубой. Собрать внешнюю часть стопорного кольца и пристенного фланца, и зафиксировать силиконовым герметиком снаружи стены (смотри Рисунок 2).

Рисунок 14: Подключить к клеммной колодке 24В теплообменника (R), как показано на схеме соединений, кабель 24В (коричневый к коричневому, синий к синему). Зафиксировать кабель клеммой для включения шнура (S).

16. Установить крышку (B) и перегородку воздушного сепаратора с фиксатором (C), Рисунок 1, в выемку теплообменника (P), и снова установить проводку опорной плиты теплообменника. Установить стопор рычажного затвора (T) налево. (Питание двигателя – отключено, вентиляция - закрыта)
17. Вставить перегородку воздушного сепаратора
- Переключить питание снова на соответствующий контур. Повернуть стопор рычажного затвора (T) направо и установить его в положение ON (включено). (Питание двигателя – включено, вентиляция - открыта).
- Отключить режим мигания контрольной лампы, для этого, удерживать нажатым выключатель (V) в течение 5 секунд.
- Смонтировать наружную крышку (A) и установить ее на место.

Очистка и обслуживание

Прежде, чем приступить к чистке прибора, отключите электрический ток.
1. Контрольная лампа мигает - проверить фильтр
a) Снять крышку (B)
b) Снять засорившийся фильтр. Промойте его или замените.
c) Отключить режим мигания контрольной лампы, для этого, удерживать нажатым выключатель (V) в течение 5 секунд.
Следующий осмотр - через 30 дней.
d) Вернуть на место крышку (B)

Промыть лицевую панель, фракционный фильтр и теплообменник поперечного потока в чуть теплой, мыльной воде. Не используйте растворители. Вернуть теплообменник в начальное положение, обращая особое внимание на то, чтобы он занял вертикальное положение (Рисунок 18). Выемка теплообменника поперечного потока должна совпасть с соответствующим отверстием кожуха электродвигателя.

Технические характеристики MEnV 150

Класс/Тип защиты:	Выключатель: II / IP 20 Теплообменник: II / IP X2 в помещении II / IP X4 вне помещения
Электрический ток:	220-240В (~50 Гц)
Двигатель:	24В постоянного тока, шарикоподшипники
Потребление электричества:	4/10/15 Вт
Производительность по воздуху:	16/30/45 м3/час;
Степень рекуперации тепла:	70 % (в зависимости от условий окружающей среды)
Уровень шума:	26/35/41 дБ(А)

Мы сохраняем за собой право на внесение технических изменений.